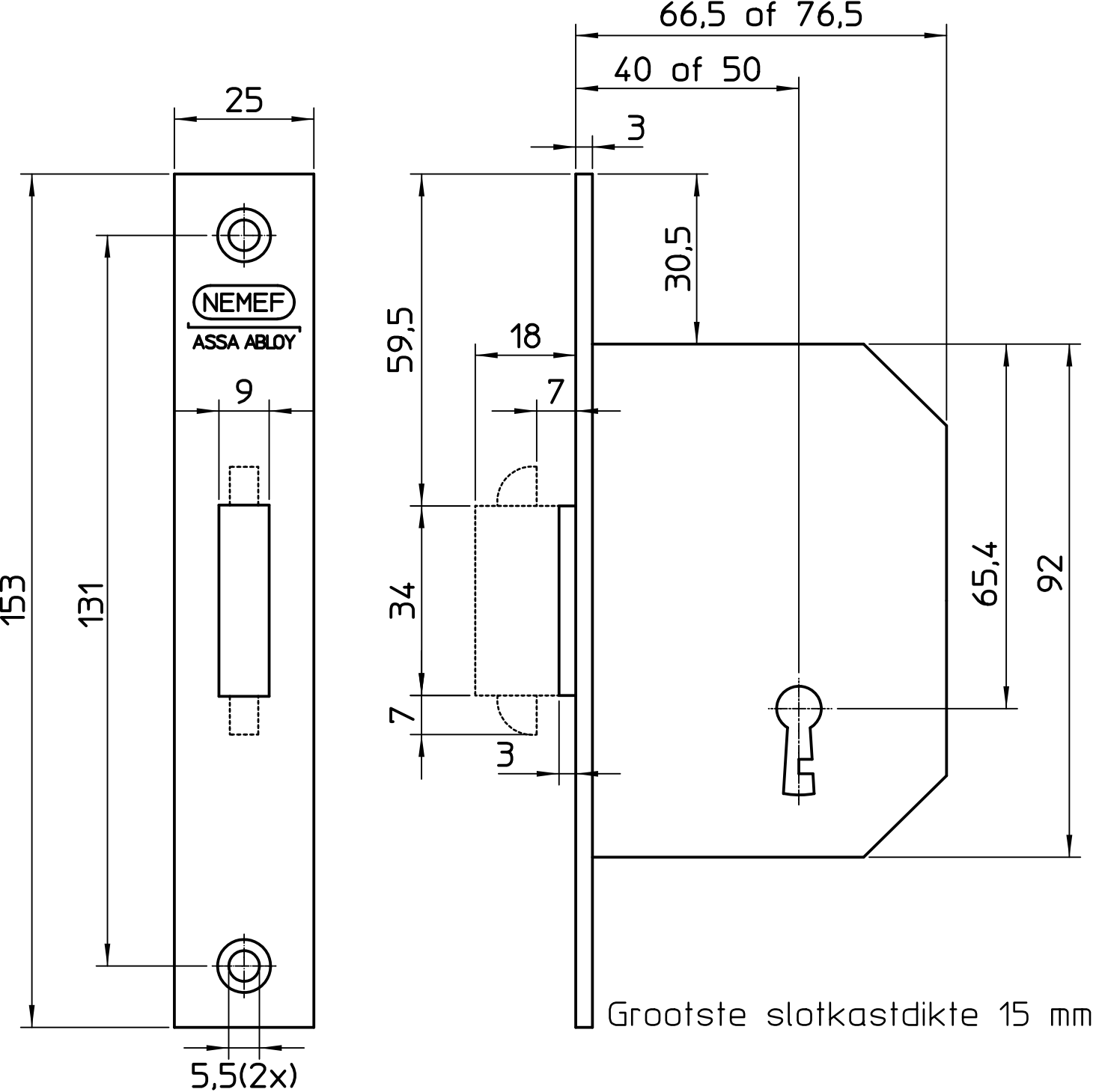
66,5 of 76,5
40 of 50
25
3
30,5
59,5
18
7
9
NEMEF
ASSA ABLOY
153
131
34
7
3
65,4
92
5,5(2x)
Grootste slotkastdikte 15 mm